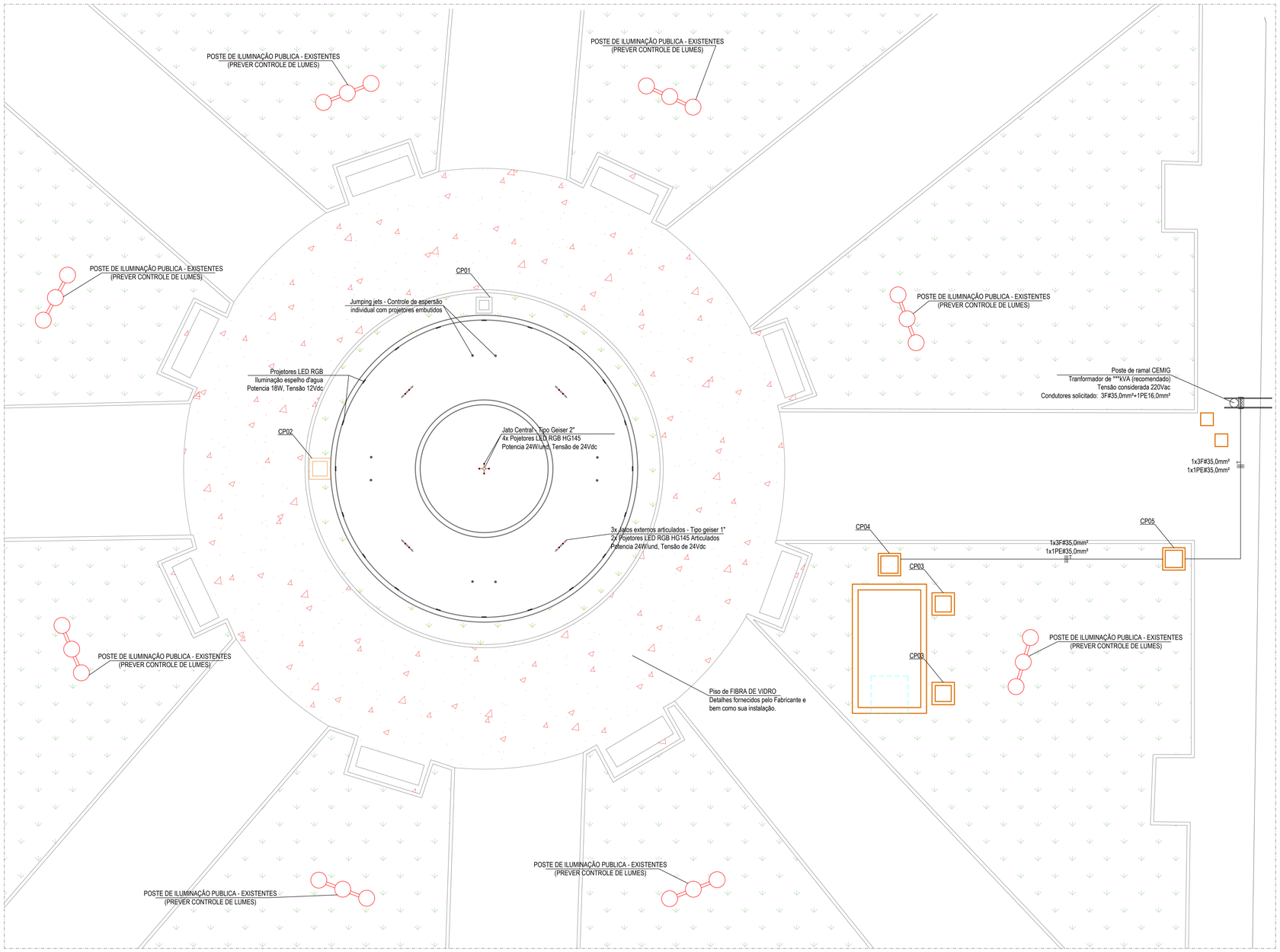

Vista Superior Ampliada - Fonte Luminosa

Escala 1:100

Quantidade do Sistema de Prensagem de cabos, conforme quantidade de derivações.

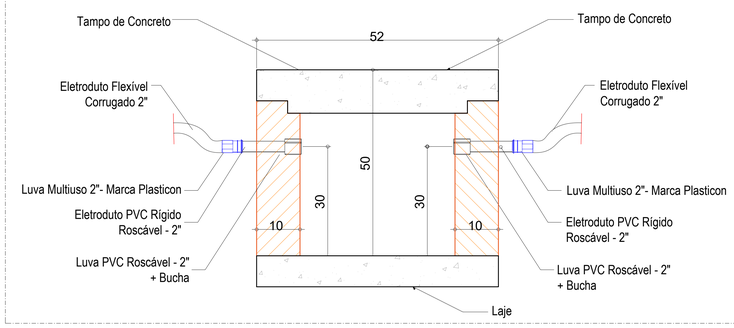

02 - DETALHE DAS CAIXAS DE PASSAGEM (FONTE INTERATIVA)

CARACTETISCAS TECNICAS - CABEAMENTO E ELETRODUTOS

1 - Eletroduto corrugado 2", PCV flexivel, ~30 metros;
2 - Cabeamento preto #35mm², isolação 0,6/1kV, PVC, cobre - 30 metros;
4 - Cabeamento verde #16mm², isolação 0,6/1kV, PCV, cobre - 30 metros;
5 - Terminais de compressão olhal 25mm², olhal - 6 unidades;
6 - Terminais de compressão olhal 16mm², 2 unidades;

NOTA TECNICAS

Em hipotese alguma deve ser utilizados emendas nos cabos alimentadores do trafo da subestação ate o disjuntor geral da casa de maquinas.

Cabos alimetadores deveram ser de isolação 0,6/1kV, classe 5, cobre, 70º, - PVC/A, Não propagantes de chamas.

Cabos de circuitos terminais, poderá ser 450/750V classe 2, PVC - 70º, multivias ou unipolares, respeitando a secção minima exigida no projeto.

Evitar fornecedores paralelos, varias marcas estão sendo clonadas e não atendem o minimo recomendado de cobre dentro dos cabeamentos.

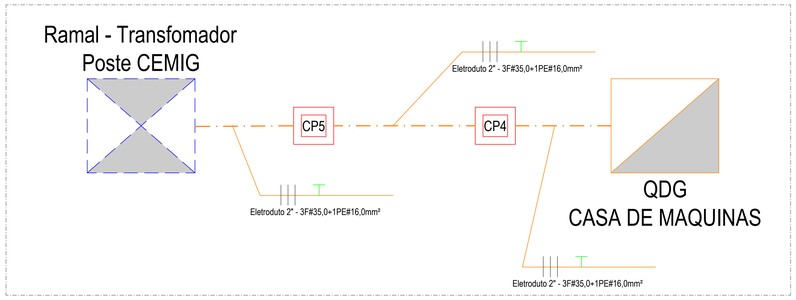

03 - ESQUEMATICO ELETRICO

ESCALA S/E

LEGENDA

ELETRODUTOS PREVISTO EM PROJETO PARA FONTE INTERATIVA

CPX — CAIXA DE PASSAGEM PARA FONTE INTERATIVA

CONTRATANTE

PREFEITURA MUNICIPAL DE DIVISA NOVA
SECRETARIA DE PLANEJAMENTO MUNIPAL
PRAÇA PRES. VARGAS, 01
DIVISA NOVA - CEP: 37134-000

CONTRATADA

STUDIO SPLAH | DIVISÃO DE FONTES LUMINOSAS
RUA COUTO MAGALHÃES, 400
BELO HORIZONTE - MG
E.MAIL: portela@splah.com.br
CEL.: +55 31 9 7544-0736

REVISÃO	DESCRIÇÃO	AUTOR	DATA
R00	EMISSÃO INICIAL	G.B / P.V.O	JAN/2025

PROJETO:
PROJETO DE REQUALIFICAÇÃO DA PRAÇA PRESIDENTE VARGAS
READEQUAÇÃO DO PAISAGISMO E IMPLANTAÇÃO DA FONTE LUMINOSA

ENDEREÇO DA INSTALAÇÃO: Praça Presidente Vargas, 01 - Centro
CIDADE / UF: DIVISA NOVA - MG

RESPONSÁVEIS TÉCNICOS | DESENVOLVIMENTO E COMPATIBILIZAÇÃO

STUDIO SPLAH
DIVISÃO DE FONTES LUMINOSAS
BH-MG BRASIL

Documento assinado digitalmente
JOÃO GUSTAVO BERNARDES XAVIER
Data: 05/01/2025 20:36:08-0300
Verifique em https://validar.iti.gov.br
GUSTAVO BERNARDES
CFT-MG: 11336914637
N° TRT: CFT2404079022

Documento assinado digitalmente
PAULO VITOR OLIVEIRA SOUZA
Data: 06/01/2025 21:09:28-0300
Verifique em https://validar.iti.gov.br
PAULO VITOR
CFT-MG: 15749324621
N° TRT: CFT2404079022

DESCRIÇÃO:
PLANTA BAIXA - ENTRADA DE ENERGIA E EQUIPAMENTOS

DESENHISTA:
GUSTAVO BERNARDES
PAULO VITOR DE OLIVEIRA

REVISÃO: R00
FOLHA: E-01
DATA: JANEIRO/2025
ESCALA: INDICADA
FORMATO: A0