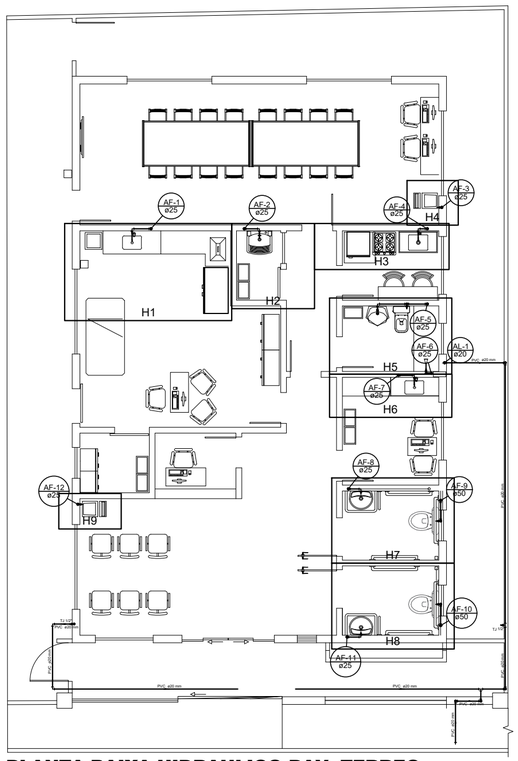

PLANTA BAIXA HIDRAULICO PAV. TERREO

Escala 1:50

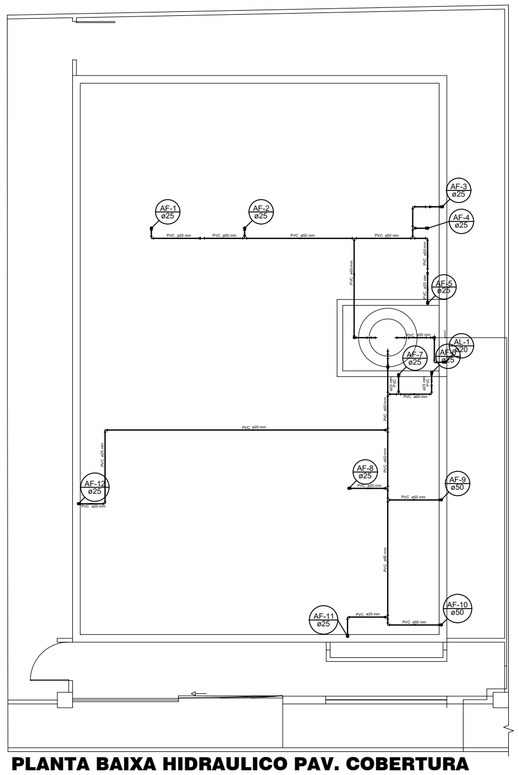

PLANTA BAIXA HIDRAULICO PAV. COBERTURA

Escala 1:50

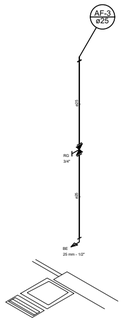

Detalhe H4
escala 1:25

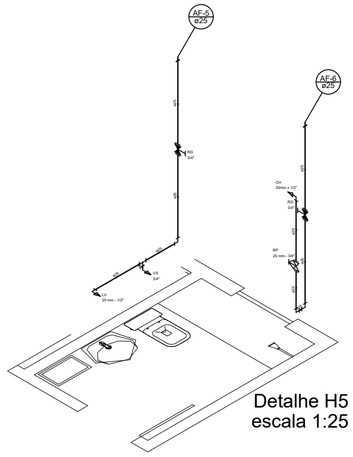

Detalhe H5
escala 1:25

Legenda Detalhada		
	Registro de Pressão com PVC soldável - 90°	
	Metais	
	Registro de pressão c/ canopla cromada 25 mm - 1/2"	1 pç
	PVC Hidráulico	
	Luva soldável c/ rosca 25 mm - 1/2"	1 pç
	PVC sanitário	
	Adaptador curto c/bolsa-rosca p/ registro 25 mm - 3/4"	1 pç
	Registro de gaveta cromado (cromado c/PVC soldável - 4x4)	
	Metais	
	Registro de gaveta c/ canopla cromada 1 1/2"	1 pç
	PVC Hidráulico	
	Adaptador curto c/bolsa-rosca p/ registro 25 mm - 3/4"	2 pç
	Válvula de descarga (cPVC soldável - VD	
	Metais	
	Válvula de descarga baixa pressão 1 1/2"	1 pç
	PVC Hidráulico	
	Bucha de redução longa 25 mm - 1/2"	1 pç
	Tubo de ligação: latão cromado c/ canopla p/ vaso 9a. 25 mm	1 pç
	PVC sanitário	
	Adaptador curto c/bolsa-rosca p/ registro 25 mm - 1 1/2"	1 pç

Legenda das indicações	
AB	Bebedouro com joelho de 90° - 25 mm - 1/2"
CH	Chuveiro - 25mm x 1/2"
LV	Lavatório com joelho de 90° - 25 mm - 1/2"
PIA	Pia de cozinha com joelho de 90° - 25 mm - 1/2"
RP	Registro de Pressão com PVC soldável - 25 mm - 3/4"
RG	Registro de gaveta (cromado c/PVC soldável - 3/4"
TLR	Tanque de lavar com joelho de 90° - 25 mm - 3/4"
VD	Válvula de descarga (cPVC soldável - 1 1/2"
VS	Vaso sanitário com caixa acoplada - 3/4"

Legenda das indicações	
AL-1 ø25	Coluna de alimentação (água)
AQ-1 ø22	Coluna de água quente
AF-1 ø25	Coluna de água fria
	Tubulação de água fria
	Tubulação de água quente
	Tubulação de alimentação (água)
DH3	Detalhe hidráulico

Lista de Materiais Tarreo

Aparelho	
Torneira de lavatório 1/2" - 3/4"	2 pç
Metais	
Registro de gaveta c/ canopla cromada 1 1/2"	1 pç
PVC Hidráulico	
Engate flexível plástico 30 cm - 1/2"	2 pç
PVC sanitário soldável	
Adaptador c/ flange fixo p/ cx. d' água 25 mm - 1/2"	1 pç
Adaptador curto c/bolsa-rosca p/ registro 25 mm - 1/2"	2 pç
Joelho 90° soldável 25 mm	13 pç
Luva soldável 25 mm	1 pç
Tubos 25 mm	33.50 m
PVC soldável azul c/ bucha latão	
Joelho 90° soldável com bucha de latão 25 mm - 1/2"	1 pç
T4 sold c/bucha latão bolsa central 25 mm- 1/2"	1 pç
Aparelho	
Torneira de lavatório 25mm 1/2"	2 pç
Chuveiro 25mm x 1/2"	1 pç
Torneira de Pia de Cozinha 25mm 3/4"	3 pç
Torneira de Tanque de Lavar 25mm 3/4"	1 pç
Torneira de lavatório 25mm 1/2"	3 pç
Vaso Sanitário c/ cx. acoplada 1/2"	1 pç
Vaso Sanitário p/ Válvula de Descarga de 1 1/2"	2 pç
Metais 25mm x 1/2"	
Registro de gaveta c/ canopla cromada 25 mm - 3/4"	2 pç
Registro de pressão c/ canopla cromada 25 mm - 1/2"	10 pç
Válvula de descarga baixa pressão 1 1/2"	1 pç
PVC Hidráulico	
Bucha de ligação p/ vaso sanitário 1 1/2"	3 pç
Engate flexível cobre cromado com canopla 1/2 - 30cm	1 pç
Engate flexível plástico 1/2 - 30cm	5 pç
Válvula de descarga VDE 1 1/2"	2 pç
Tubo de ligação: latão cromado c/ canopla p/ vaso 9a.	2 pç
PVC soldável	
Joelho de redução soldável c/ rosca 25 mm - 1/2"	1 pç
Adaptador curto c/bolsa-rosca 25 mm - 3/4"	1 pç
PVC rígido soldável	
Adaptador curto c/bolsa-rosca p/ registro 25 mm - 3/4"	21 pç
50 mm - 1 1/2" soldável	4 pç
Joelho 90° soldável 25 mm	9 pç
50 mm	4 pç
Joelho 45° soldável 25 mm	10 pç
50 mm	2 pç
Tê 90 25 mm	1 pç
Tubos 25 mm	38.11 m
50 mm	4.84 m
T4 90 soldável 25 mm	1 pç
PVC soldável azul c/ bucha latão	
Joelho 90° soldável com bucha de latão 25 mm - 3/4"	1 pç
Adaptador curto 90° soldável com bucha de latão 25 mm- 1/2"	9 pç

Lista de Materiais Cobertura

Metais	
Registro de gaveta c/ canopla cromada 1 1/2"	1 pç
PVC soldável	
Adaptador c/ flange fixo p/ cx. d' água 25 mm - 1/2"	1 pç
Adapt sold. c/ flange livre p/ cx. d' água 25 mm - 1/2"	1 pç
Adapt sold curto c/bolsa-rosca p/ registro 25 mm - 1/2"	2 pç
Joelho 90° soldável 25 mm	4 pç
Tubos 25 mm	2.15 m
Metais	
Registro de gaveta bruto ABNT 1 1/2"	2 pç
PVC rígido soldável	
Adapt sold c/ flange fixo p/ cx. d' água 50 mm - 1 1/2"	2 pç
Adapt sold. c/ flange livre p/ cx. d' água 40 mm- 1 1/2"	2 pç
Adapt sold curto c/bolsa-rosca p/ registro 50 mm - 1 1/2"	4 pç
Bucha de redução sold. longa 50 mm - 25 mm	4 pç
Joelho 90° soldável 25 mm	14 pç
50 mm	10 pç
Tubos 25 mm	16.91 m
50 mm	22.00 m
T4 90 soldável 25 mm	4 pç
T4 de redução 90 soldável 50 mm - 25 mm	8 pç

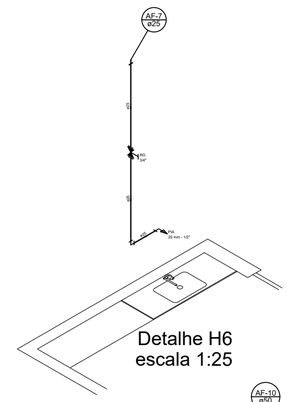

Detalhe H6
escala 1:25

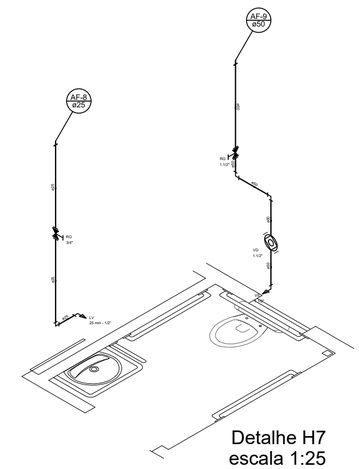

Detalhe H7
escala 1:25

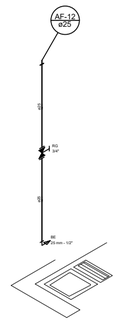

Detalhe H9
escala 1:25

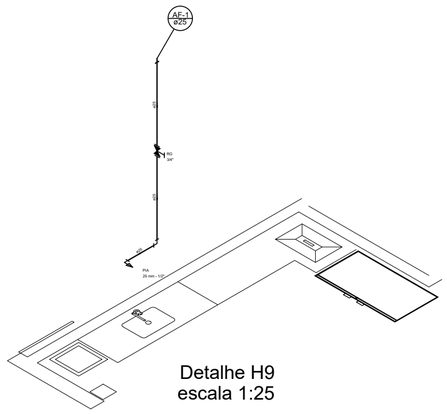

Detalhe H9
escala 1:25

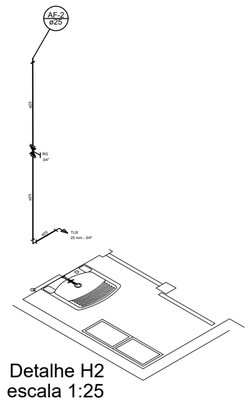

Detalhe H2
escala 1:25

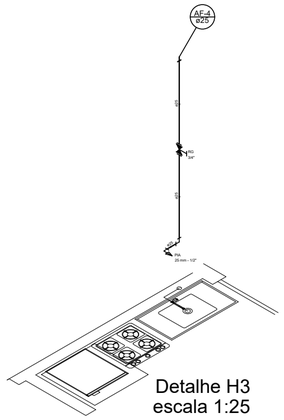

Detalhe H3
escala 1:25

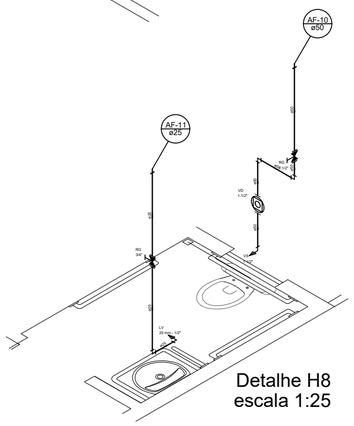

Detalhe H8
escala 1:25

⚠ Cálculos e detalhamento de projetos seguem rigorosamente a NBR 5626/98 e NBR 10844/89.

⚠ Considerando taxa de ocupação e consumo médio diário, consideramos: 200,0 lts/pessoa/dia para uso doméstico. Considerar 02 pessoas por dormitório .

⚠ Cálculo para área de extrema segurança, em áreas que não permitem empoçamento. Calha para captação deve ser feita de material não ferroso ou PVC.

⚠ A disposição dos aparelhos sanitários, tubos, tais como suas medidas, devem ser adaptados para a realidade de obra. As dimensões dos tubos devem seguir como projeto porém há liberdade para adaptações em suas disposições e medidas.

PROJETO

PROJETO HIDROSSANITÁRIO - SALA DE VACINAÇÃO

CONTEÚDO

Detalhamento Rede de Água Potável

LOCAL

Quadra C/ Rua Eder Aparecido Vilela, 50-Bairro Manoel Garcia de Figueireido

PROPRIETÁRIO

Prefeitura Municipal de Luminárias - CNPJ: 18.244.301/0001-26

RESPONSÁVEL TÉCNICO

Documento assinado digitalmente
gov.br PAULO AFONSO MACHADO NETO
Data: 11/09/2024 11:02:02-0300
Verifique em https://validar.iti.gov.br

Eng. Civil Paulo Afonso Machado Neto - CREA/MG: 240020/D-MG

UNID.	DATA	ESCALA	FOLHA
Centímetros	06/09/2024	INDICADA	01/02